snow peak
outdoor lifestyle creator since1958

取扱説明書　Ver 1.00

LV-312

ステンレスキッチンテーブル IGTコネクション

この度は、スノーピーク製品をお買い上げいただき、誠にありがとうございます。この製品はLV-310 ステンレスキッチンテーブルにCK-150アイアングリルテーブル フレームロングを取り付ける為のオプションです。安全にご使用いただくためにも下記の取扱説明書をよく読んでからご使用ください。また、読み終わった後も大切に保管してください。説明内容で理解出来ない点及び製品に不具合が確認された際には直ちに使用を中止しご購入いただきました販売店様もしくは弊社ユーザーサービスまでお問い合わせください。

セット内容（各部の名称）

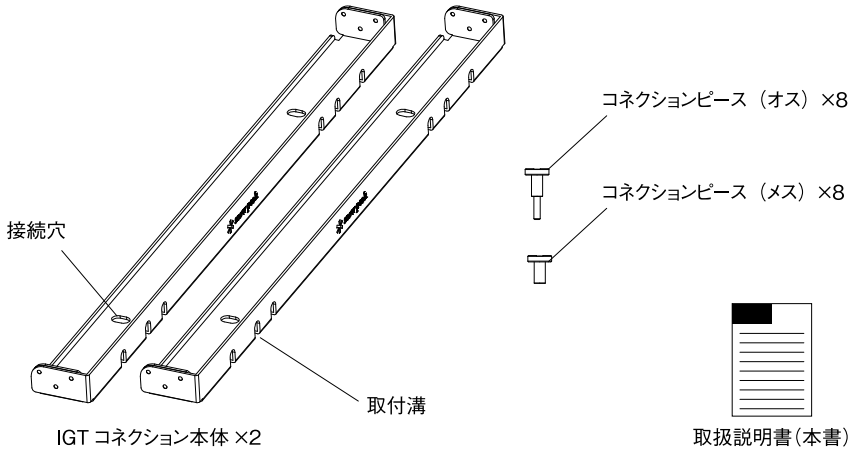

スペック

●材　質:ステンレス
●サイズ:515×45×25（h）mm（1個あたり）
●重　量:1kg

安全上の注意事項　ご使用の前によく読んで予測される事故を回避し安全にご使用ください。

⚠危険　明らかに生命に関わる重大な事故が予測される行為を示します。

●CK-150 アイアングリルテーブル フレームロング（以下IGTフレームロング）に燃焼器具をセットする場合は、燃焼器具及び、アイアングリルテーブル フレームロングの取扱説明書をよく読み、注意事項に従ってください。火災や火傷等の重大な事故につながる危険があります。

⚠警告　取扱いを誤った場合、使用者が死亡または重症を負う可能性があることを示します。

●LV-310 ステンレスキッチンテーブル（以下ステンレスキッチンテーブル）及び、併用する各アイテムの取扱説明書をよくお読みください。

⚠注意　ケガや本体破損、物品破損として拡大被害の原因となる行為を示します。

●本製品は直射日光により熱くなります。不意に火傷を負う危険があるため炎天下での使用は避けてください。また、直射日光のあたる場所や夏の車内での保管も同様に火傷の危険があります。直射日光の当たる場所や夏場の車内での保管はしないでください。
●硬いものや尖ったものに接触するとキズの原因となります。また、運搬中に本製品を落下させたり、ぶつけたりして強い衝撃が加わると歪む可能性があります。本製品の歪みにより正しく組み立てが出来ない場合や、組み立て後に極端な変形やグラつきなどがある場合は使用を中止し、お買い求めいただいた販売店または弊社ユーザーサービスまでお問い合わせください。
●本製品を組み立てる際は、指などを挟まないように十分に注意してください。
●確実にセッティングされたことを確認してから使用してください。
●本製品のコネクションピースのネジ部分に砂やゴミなどがかみこまないように注意してください。
●本製品は鋼板を使用しております。端部処理を施しておりますが、取り扱いには十分注意してください。また、組み立ての際は、不意に手などを怪我しないよう、軍手などを使用してください。
●無理な取り扱いは怪我や製品の破損につながる恐れがありますので、十分に注意してください。
●金属製のヘラや硬いもの尖ったものなどで擦らないでください
●使用後は「点検・手入れのしかた」の項をよく読み、適切な手入れ、保管をしてください。

点検・手入れのしかた

●使用後は汚れ、水分などをよく取り除いて、風通しの良い日陰で保管してください。
●塩分や汚れが付着した場合は、薄めた中性洗剤を浸した布で汚れを落とし、水を浸した布で洗剤をよく拭き取ってください。その後、乾いた布で軽く拭き日陰で自然乾燥させてください。

品質保証について

お買い求めいただきました製品は万全を期してますが万一不備な点がございましたら、お買い求めの販売店様または弊社ユーザーサービスまでご連絡ください。製造上の欠陥が原因の場合は無償で修理または交換させていただきます。その他の場合は適正な価格で修理させていただきます。修理・交換の判断は弊社の裁量によるものとさせていただきます。また、以下の場合は保証、修理できない場合もありますので、あらかじめご了承ください。

1.取扱説明書に従わなかったと判断した場合。
2.素材の経年劣化による製品の寿命。
3.改造及び粗雑な扱いによる製品の故障。
4.不測の事故による製品の故障。
5.その他製造上の欠陥以外による製品の故障。
6.ゴミやサビによる故障。
7.分解したことによる不具合の発生または破損。
8.落下やその他の衝撃による部品の変形や破損による不具合。
9.消耗品の劣化、破損、故障及び付随する不具合。
10.他社製品との組合せによる故障。

修理について

●本格的な修理が必要な場合は、お買い求めになった販売店様または弊社ユーザーサービスまでお問い合わせください。
●修理を依頼される場合は、必ず十分に乾燥させ、汚れをきれいに落としてください。
●修理品には修理箇所がはっきりと解るように、必ずメモまたは荷札を付けてください。また破損時の状況をできるだけ詳しく書いたメモを添えてください。
●修理品の運賃並びに修理費については以下のように規定させていただきます。
1.保証対象の場合:往復運賃並びに修理費は弊社にて負担いたします。
2.保証対象以外の場合:往復運賃並びに修理費は、お客様のご負担とさせていただきます。

不明な点やお気付きの点がございましたら、販売店様または弊社ユーザーサービスまでお問い合わせください。

スノーピークユーザーサービス
0120-010-660
（9:00～17:00）
Email:userservice@snowpeak.co.jp

株式会社スノーピーク
〒955-0147 新潟県三条市中野原456
Tel.0256-46-5858 Fax.0256-46-5860
www.snowpeak.co.jp

MADE IN CHINA

組立方法

ステンレスキッチンテーブルの取扱説明書に従い、ステンレスキッチンテーブル付属のテーブルトップ（以下 付属のテーブルトップ）をお好みの高さに設置します。この説明では例として、高さ120mmと400mmに設定しています。その後、IGTフレームロングを設置する高さを決め、下図を参考に高さに応じたフレーム穴にコネクションピースを取り付けます。コネクションピース（オス）が内側に来るように取り付けてください。コネクションピースは左右で合計4組使用します。この説明では例としてIGTフレームロングの高さを830mmに設定しています。IGTフレームロングは高さ830、660、400mmに設定可能です。次の手順でIGTコネクションを載せやすいようにコネクションピースを完全に絞めつけず、10mm程内側に出しておいてください。

⚠注意 ケガや本体破損、物品破損として拡大被害の原因となる行為を示します。

- IGTフレームロングに燃焼器をセットする場合、IGTフレームロングより上に付属のテーブルトップを設置しないでください。
- IGTフレームロングと付属のテーブルトップの間隔は下表に従い、十分に開けてください。IGTロングフレームに組み込むアイテムによっては、干渉したり熱の影響を受ける場合があります。

付属のテーブルトップ

IGTフレームロング	660mm	400mm	250mm	120mm
830mm	×	○	○	○
660mm		×	○	○
400mm				○

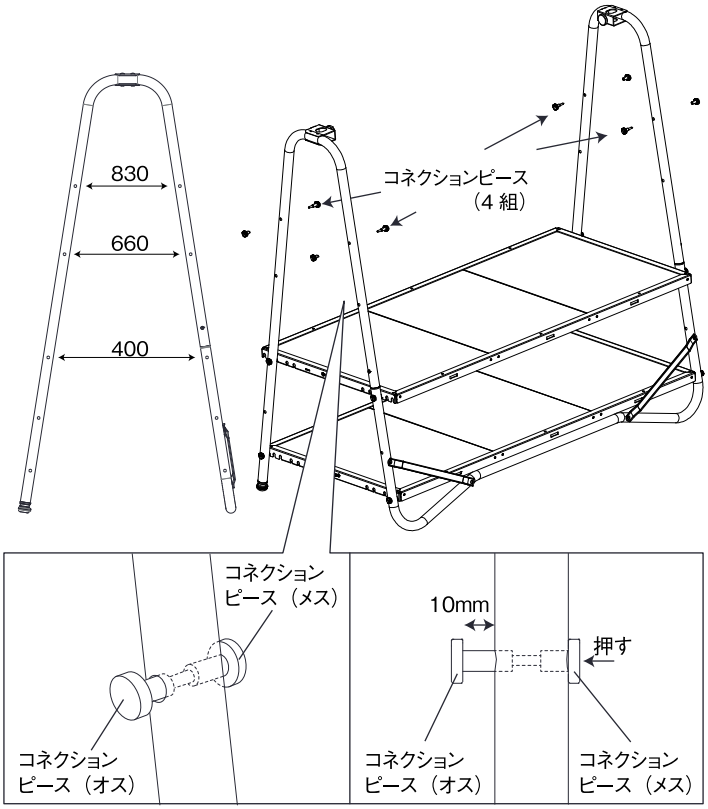

ポイント 次の手順でテーブルトップを載せやすいように IGT コネクション本体を設置しやすいように完全に絞めつけず、10mm程内側に出しておいてください。

コネクションピースが内側に10mm程出ている状態である事を確かめてから、IGTコネクション本体を右図の様に設置します。設置済みのコネクションピースに対し、高さに応じたテーブルトップの取付溝にはめ込みます。（溝と高さの関係は下図の通りです。）反対側も同様に取り付けます。

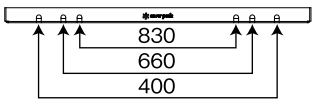

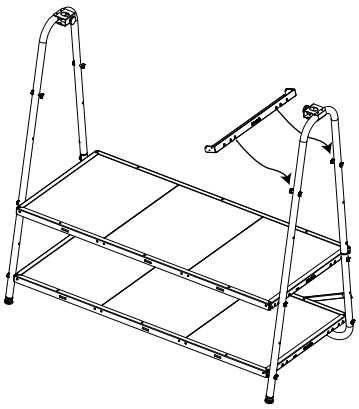

コネクションピースを絞め込みます。コネクションピースはIGTコネクション本体及びフレームとの隙間が無くなるまで絞め込んでください。

⚠注意 ケガや本体破損、物品破損として拡大被害の原因となる行為を示します。

コネクションピースが、IGTコネクション本体の裏面の溝にはまっている事を確認してください。裏面の溝にコネクションピースがはまっていないと、IGTロングフレームが回転するように外れる危険があります。

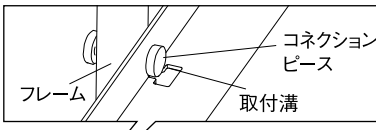

⚠注意
IGTコネクション本体にコネクションピースが左図の様にはまっている事を確認してください。

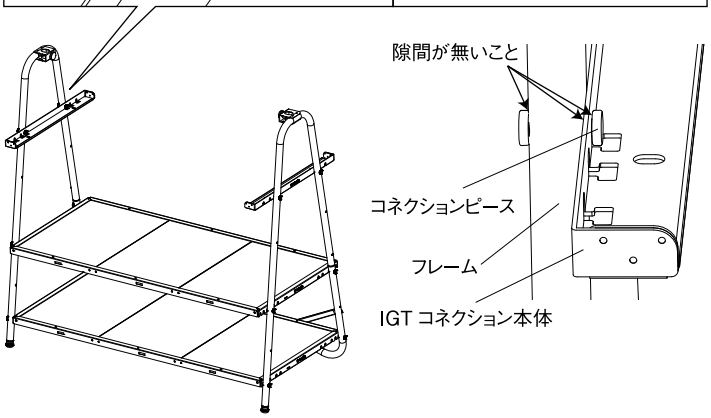

IGT コネクション本体に IGT フレームロングを載せて、コネクションピースで固定します。下図の IGT フレームロングの穴と IGT コネクション本体の接続穴にコネクションピースを通して締め付けてください。（計 4 ヵ所）

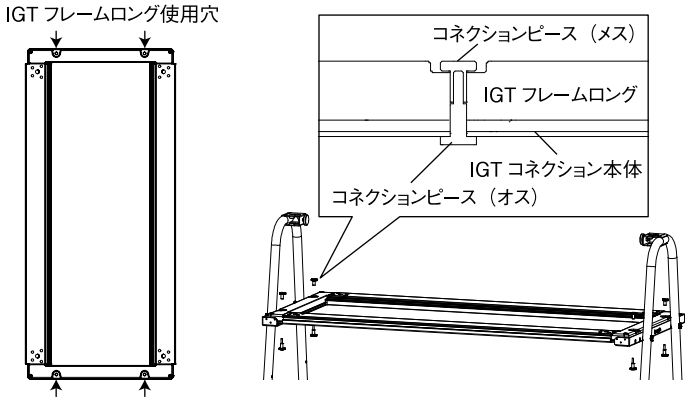

⚠注意 ケガや本体破損、物品破損として拡大被害の原因となる行為を示します。

- 上フレーム固定ねじを締めすぎると、上フレームが破損する恐れがあります。締め込み過ぎに注意してください。
- キッチンテーブルとして使用する際は、ハンガーラックと同じ組みつけをしないでください。思わぬ事故の原因となります。ててください。

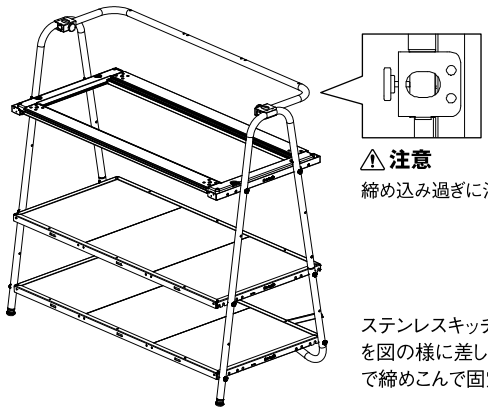

⚠注意
締め込み過ぎに注意

ステンレスキッチンテーブルの上フレームを図の様に差し込み、上フレーム固定ねじで締めこんで固定します。